产品描述

KYRT系列是三相调压模块，专门针对阻性负载设计。可自适应45-60Hz的负载端频率变化。该模块输出控制为移相调压模式，输入控制方式有0-5VDC、0-10VDC、4-20mA控制。模块提供负载接零线和不接零线设定以适应不同负载连接方式。负载输出电流为25A-80A。

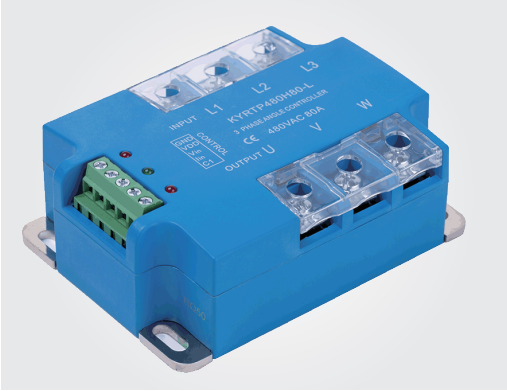

- SCR输出适用于重型工业负载
- 控制输入方式0-5V，0-10V，4-20mA
- 内置RC保护、MOV保护
- 高脉冲群抗扰度、浪涌抗扰度设计
- 移相控制输出
- IP20防护设计

产品选型

KYRT	P	480	L	25	-L
KYRT系列	输出类型 P:功率比例输出	负载电压 480:530VAC	控制方式 L:0-5VDC; 4-20mA H:0-10VDC; 4-20mA	负载电流 25: 25Amp 40: 40Amp 60: 60Amp 80: 80Amp	L: LED 指示灯

技术参数(@25°C)

输入参数		
控制电压范围	L	0-5VDC
	H	0-10VDC
控制电流范围		4-20mA
输入阻抗[典型值]	0-5V	110kΩ
	0-10V	22kΩ
	4-20mA	200Ω
开启电压	L	≤0.2VDC
	H	≤0.4VDC
开启电流	≤4.5mA	
关断电压	≥0.1VDC	
关断电流	≥3.9mA	
外接供电电源范围	10-32VDC	

输出参数		
负载电压范围	480VAC	180-530VAC
最大浪涌电流[@10ms]	25A	300A
	40A	400A
	60A	600A
	80A	1250A
最大I^2t值 [@10ms]	25A	450A²s
	40A	800A²s
	60A	1800A²s
	80A	7800A²s
最大瞬态电压	480VAC	1200Vpk
最大断态漏电流(在额定电压下)	5mA	
最大导通压降(在额定电流下)	1.6Vrms	
断态电压指数上升率dv/dt	500V/μs	

技术参数(@25°C)

其它参数		
介质耐压(50Hz/60Hz)	输入/输出	4000Vrms
	输出/底板	2500Vrms
绝缘电阻(@500VDC)		1000MΩ
脉冲群抗扰度水平	IEC61000-4-4	2kV/100kHz
浪涌抗扰度水平	IEC61000-4-5	2kV/共模,1kV/差模
静电放电抗扰度水平	IEC61000-4-2	4kV/接触放电,8kV/空气放电
工作温度范围	-30°C ～ +80°C	
储存温度范围	-30°C ～ +100°C	
重量(典型值)	25A/40A	360g
	60A/80A	560g

应用场合

适用于阻性负载,如三相加热棒等

安装尺寸

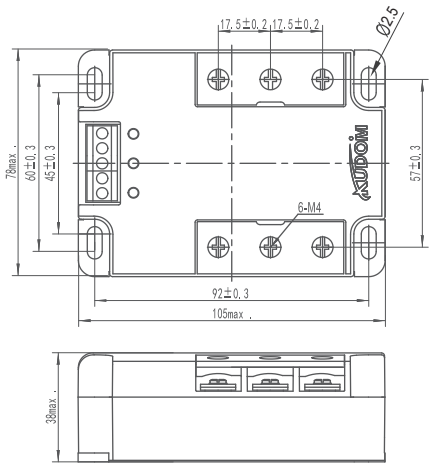

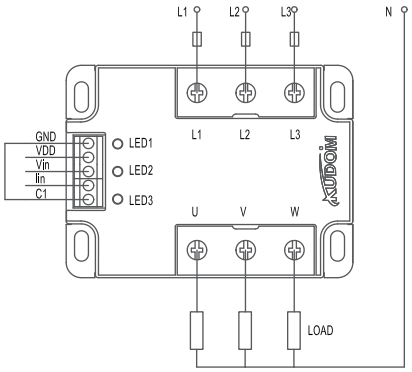

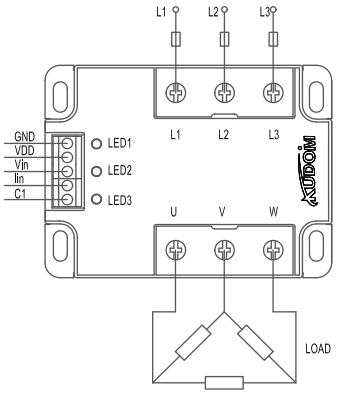

GND:公共负端
VDD:工作电源正极
VIN:电压控制输入
I_{IN}:电流控制输入

C1:负载类型选择,C1悬空或接VDD为负载不接零线,C1接GND为负载连零线
LED1:接入工作电源时指示灯亮
LED2:负载端有输出时指示灯亮
LED3:三相欠压故障时指示灯亮

输出/比例和模式控制特性

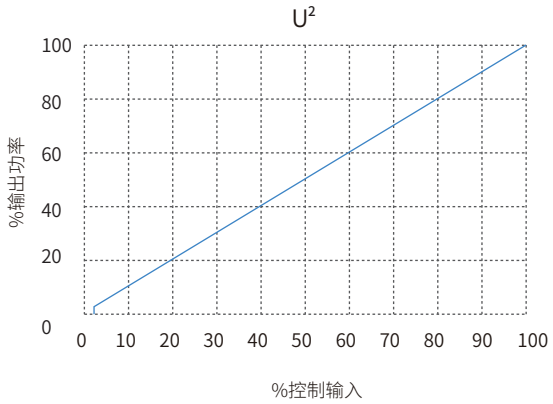

温度曲线

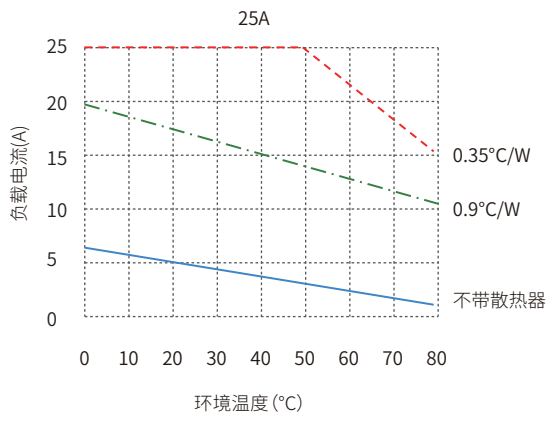

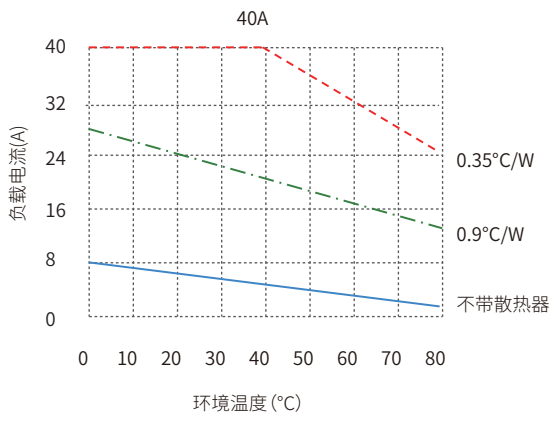

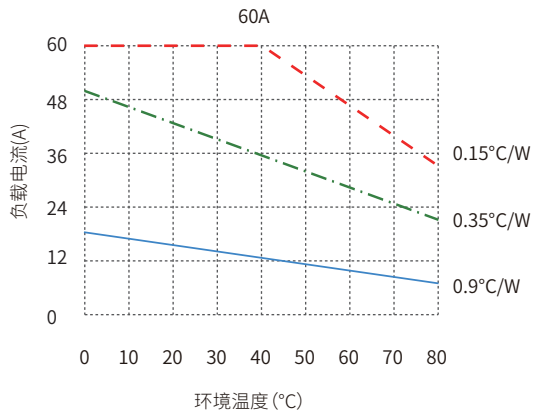

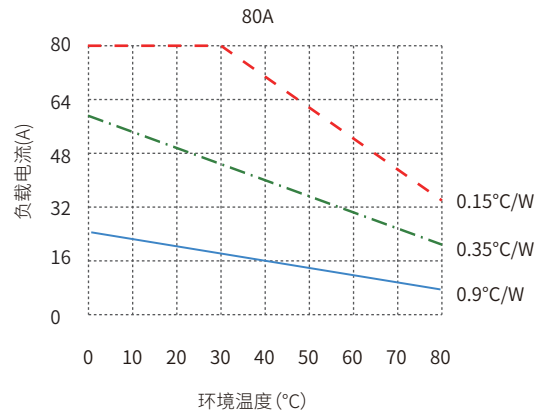

注意事项

1. 产品内部有相位检测电路，所以产品的L1, L2, L3必须接相线，U, V, W接负载才能正常工作，相线侧与负载侧接反产品将不能正常工作。
2.请根据负载的不同连接方式，严格按照接线图的要求连接C1，否则产品会工作不正常。
3.调压模块工作产生的热量需通过底板散出，需确保继电器底板与散热器接触紧密、安装牢靠，且接触面需加导热垫片或涂覆导热硅脂。
4.调压模块端子应确保接线牢固，接线松弛会导致产品异常发热，损坏产品。输入端子的推荐安装扭矩为0.5N·m，输出端子的推荐安装扭矩为（0.98～1.37）N·m。
5.产品工作的环境温度较高时，请参照温度曲线降额使用。

产品认证