产品描述

KMS系列的电机正反转控制模块是专门为三相电机控制而开发的。控制回路包含逻辑互锁、延时电路，接通延时时间典型值为80ms，避免可控硅没有彻底断开和可能的信号误触发而导致的损坏。模块负载电流为25A、40A，负载电压为380VAC、480VAC，并内置RC吸收电路。广泛应用于一些恶劣的使用场合，如电动执行器控制，包括蒸汽阀、流量控制、截流阀的执行机构中。

- 随机导通开关
- 额定负载电流：25A、40A
- 10-32VDC控制输入
- 内置RC和MOV保护
- 三相两控或三相三控可选
- 介质耐压：4000Vrms
- SCR输出

产品选型

KMS	380	D	25	P	-24	F
KMS系列（1）	负载电压 380:380VAC 480:480VAC	直流控制	负载电流 25: 25Amp 40: 40Amp	公共端极性 P: 共正 无：共负	控制电压 24:10-32VDC	无:三相两控 F:三相三控

(1) 具体型号以下表罗列为准

控制类型	控制方式	25A	40A
共负	三相两控	KMS380D25-24	KMS380D40-24
		KMS480D25-24	KMS480D40-24
	三相三控	KMS380D25-24F	KMS380D40-24F
		KMS480D25-24F	KMS480D40-24F
共正	三相两控	KMS380D25P-24	KMS380D40P-24
		KMS480D25P-24	KMS480D40P-24
	三相三控	KMS380D25P-24F	KMS380D40P-24F
		KMS480D25P-24F	KMS480D40P-24F

技术参数

输入参数（Ta=25°C）	
控制电压范围	10-32VDC
确保导通电压	10VDC
确保关断电压	3VDC
最大控制电流	25mA

版权所有 © 2020 库顿电子科技（厦门）有限公司 网址：www.i-autoc.com / www.i-autoc.cn

技术参数

输出参数(Ta=25°C)		
负载电压范围	380VAC	24-440VAC
	480VAC	24-530VAC
最大瞬态电压	380VAC	1200Vpk
	480VAC	1600Vpk
最小负载电流		100mA
接通延时时间	典型值	80ms
最大关断时间		10ms
最大浪涌电流(@10ms)	25A	250A
	40A	400A
最大断态漏电流(在额定电压下)	5mA	
最大导通压降(在额定电流下)	1.5Vrms	
断态电压指数上升率dv/dt	500V/μs	

其它参数(Ta=25°C)		
介质耐压(50Hz/60Hz)	输入/输出	4000Vrms
	输入,输出/底板	2500Vrms
绝缘电阻(@500VDC)		1000MΩ
脉冲群抗扰度水平	IEC61000-4-4	2kV/100kHz
浪涌抗扰度水平	IEC61000-4-5	2kV/共模,1kV/差模
静电放电抗扰度水平	IEC61000-4-2	4kV/接触放电,8kV/空气放电
工作温度范围		-30°C ～ +80°C
储存温度范围		-30°C ～ +100°C
重量	典型值	340g
LED状态指示	正转:绿	
	反转:红	

应用场合

三相电机正反转控制,如各种阀门控制。

安装尺寸 / 接线图

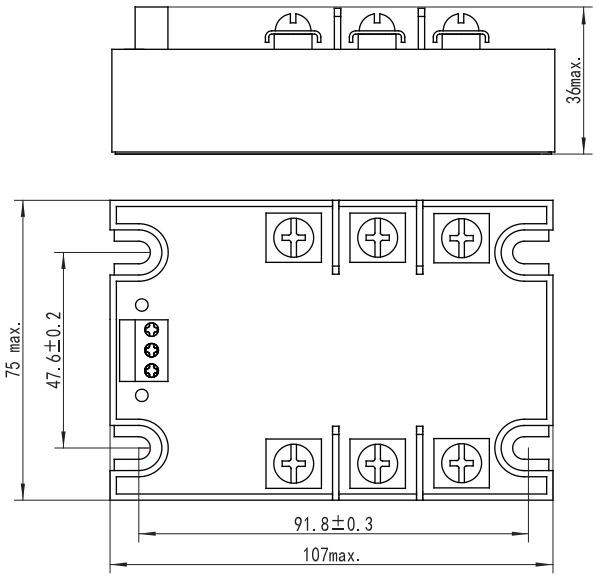

产品安装尺寸图

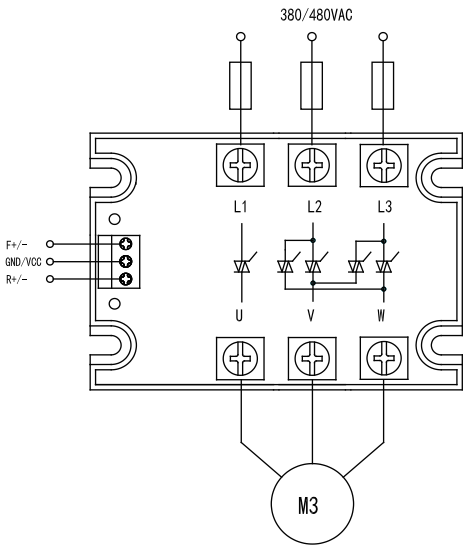

产品接线图

版权所有 © 2020 库顿电子科技(厦门)有限公司 网址:www.i-autoc.com / www.i-autoc.cn

温度曲线

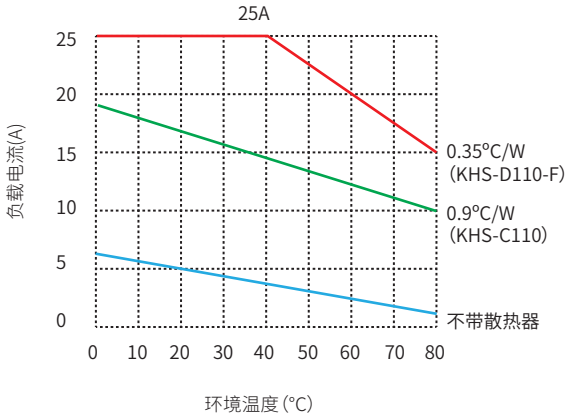

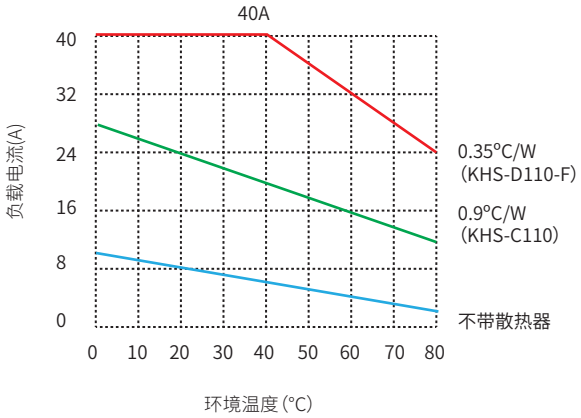

注意事项

1. 如果浪涌电流较高，请确保模块能承受该浪涌电流。
2. 开关转换时间必须超过80ms。
3.正反转模块端子应确保接线牢固，接线松弛会导致产品异常发热，损坏产品。螺钉式快连接端子的推荐安装扭矩为0.5N·m，M4端子的推荐　安装扭矩为（0.98～1.37）N·m。
4. 可根据要求提供定制产品。
5. 产品使用过程中需要确保可靠接地。

版权所有 © 2020 库顿电子科技（厦门）有限公司　网址：www.i-autoc.com / www.i-autoc.cn