产品描述

KSID系列双路固体继电器，内部采用SCR反并联结构，广泛应用于各种工业场合，适合阻性、感性和容性负载。负载电压24-660VAC，负载电流为25A、40A、50A、75A。

- 过零或随机导通开关
- 负载电流：25A、40A、50A、75A
- SCR 输出
- 直流输入控制
- 介质耐压 :4000Vrms
- 产品符合 RoHS 指令
- IP20 防护等级 (可选)

25A, 40A

25A, 40A

25A, 50A, 75A

注：IP20结构600V及75A的产品没有TUV认证和S-Mark 认证；
快连接结构没有TUV认证和S-Mark 认证。

产品选型

KSID	240	LD	25	R	P	(XXX)
KSID系列 (1)	负载电压 240:240VAC 480:480VAC 600:600VAC	控制电压 LD: 4-15 VDC HD:15-32 VDC D: 4-32 VDC	负载电流 25:25Amp 40:40Amp 50:50Amp 75:75Amp	触发方式 无: 过零型 R: 随机型	端子类型 无: 快连接端子 P: 螺栓端子带IP20防护	特性码 168：采用 Molex 70543-0038 接线端子

(1) 具体型号以下表罗列为准

控制电压	负载电压	25A	40A	50A	75A
LD:4-15VDC	240	KSID240LD25/(168)	KSID240LD40/(168)	KSID240LD50P	KSID240LD75P
		KSID240LD25R/(168)	KSID240LD40R/(168)	KSID240LD50RP	KSID240LD75RP
		KSID240LD25P			
		KSID240LD25RP			
	480	KSID480LD25/(168)	KSID480LD40/(168)	KSID480LD50P	KSID480LD75P
		KSID480LD25R/(168)	KSID480LD40R/(168)	KSID480LD50RP	KSID480LD75RP
		KSID480LD25P			
		KSID480LD25RP			
	600	KSID600LD25/(168)	KSID600LD40/(168)	KSID600HD50P	KSID600HD75P
		KSID600LD25R/(168)	KSID600LD40R/(168)	KSID600HD50RP	KSID600HD75RP
		KSID600LD25P			
		KSID600LD25RP			
HD:15-32VDC	240	KSID240HD25/(168)	KSID240HD40/(168)	KSID240HD50P	KSID240HD75P
		KSID240HD25R/(168)	KSID240HD40R/(168)	KSID240HD50RP	KSID240HD75RP
		KSID240HD25P			
		KSID240HD25RP			
	480	KSID480HD25/(168)	KSID480HD40/(168)	KSID480HD50P	KSID480HD75P
		KSID480HD25R/(168)	KSID480HD40R/(168)	KSID480HD50RP	KSID480HD75RP
		KSID480HD25P			
		KSID480HD25RP			
	600	KSID600HD25/(168)	KSID600HD40/(168)	KSID600HD50P	KSID600HD75P
		KSID600HD25R/(168)	KSID600HD40R/(168)	KSID600HD50RP	KSID600HD75RP
		KSID600HD25P			
		KSID600HD25RP			
D:4-32VDC	240	KSID240HD25(168)	KSID240HD40(168)	KSID240D50P	KSID240D75P
		KSID240HD25R(168)	KSID240HD40R(168)	KSID240D50RP	KSID240D75RP
	480	KSID480HD25(168)	KSID480HD40(168)	KSID480D50P	KSID480D75P
		KSID480HD25R(168)	KSID480HD40R(168)	KSID480D50RP	KSID480D75RP
	600	KSID600HD25(168)	KSID600HD40(168)	KSID600D50P	KSID600D75P
		KSID600HD25R(168)	KSID600HD40R(168)	KSID600D50RP	KSID600D75RP

版权所有 © 2021 库顿电子科技(厦门)有限公司 网址:www.i-autoc.com / www.i-autoc.cn

技术参数

输入参数(Ta=25°C)		
控制电压范围	D	4-32VDC
	LD	4-15VDC
	HD	15-32VDC
确保导通电压	LD/D	4VDC
	HD	15VDC
确保关断电压		1VDC
最大输入电流	LD	50mA@15VDC
	HD/D	25mA@32VDC

输出参数(Ta=25°C)		
负载电压范围	240VAC	24-280VAC
	480VAC	24-530VAC
	600VAC	24-660VAC
最大导通时间	随机型	1ms
	过零型	10ms
最大关断时间	10ms	
最大浪涌电流(@10ms)	25A	300A
	快连接型40A	400A
	(168)型 40A	500A
	50A	600A
	75A	750A
最大I^2t值 (@10ms)	25A	450A^2s
	快连接型40A	800A^2s
	(168)型 40A	1250A^2s
	50A	1800A^2s
	75A	2812A^2s
最大瞬态电压	240VAC	600Vpk
	480VAC/ 600VAC	1200Vpk
最大断态漏电流 (@ 在额定电压下)	10mA	
最大导通压降(@ 在额定电流下)	1.5Vrms	
断态电压指数上升率dv/dt (@ 最大额定电压)	500V/μs	

其它参数(Ta=25°C)			
介质耐压(50Hz/60Hz)	输入/输出		4000Vrms
	输入,输出/底板		2500Vrms
绝缘电阻(@500VDC)	1000MΩ		
工作温度范围	-30°C ～ +80°C		
储存温度范围	-30°C ～ +100°C		
重量(典型值)	快连接端子型		100g
	螺栓型端子(IP20)型	25A	150g
		50A/75A	185g

应用场合

适用于高低温箱、塑料机械、食品机械、玻璃机械、孵化机、注油机、空调、照明、控制器等场合。

版权所有 © 2021 库顿电子科技(厦门)有限公司 网址:www.i-autoc.com / www.i-autoc.cn

安装尺寸

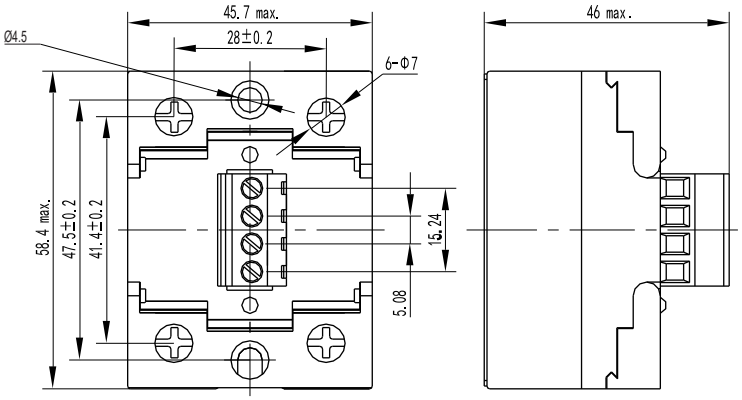

螺栓型端子(IP20)

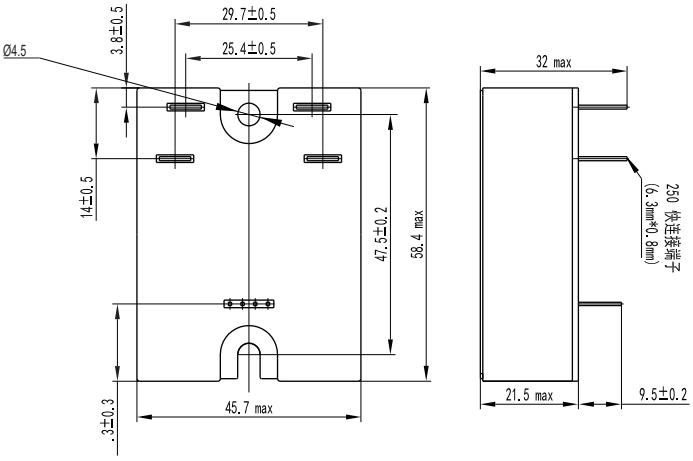

快连接型端子

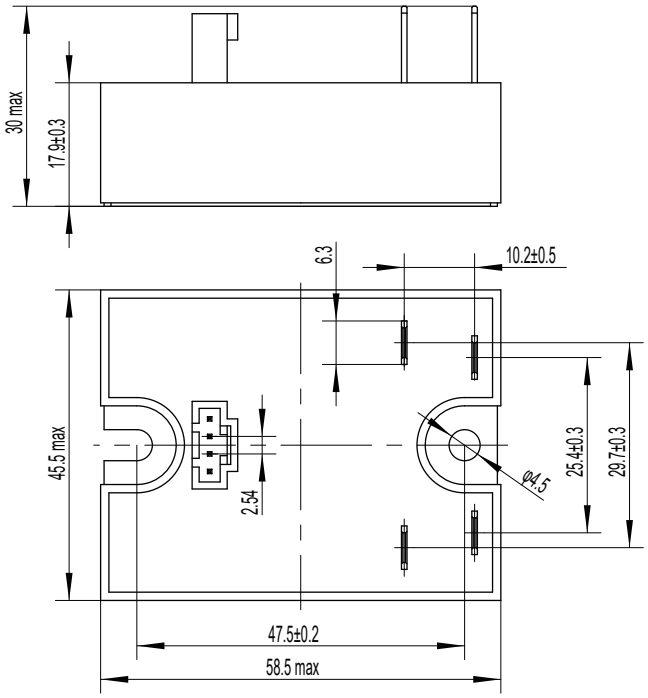

版权所有 © 2021 库顿电子科技(厦门)有限公司 网址:www.i-autoc.com / www.i-autoc.cn

安装接线图

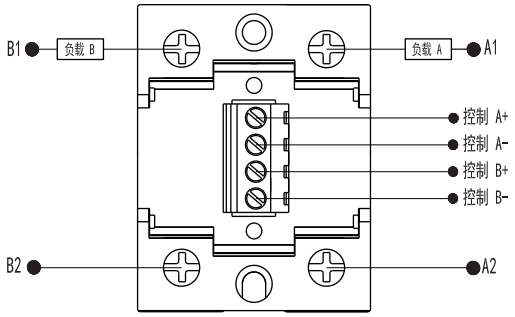

螺栓型端子(IP20)

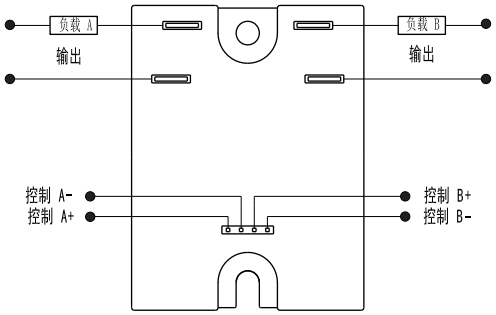

快连接型安装接线图

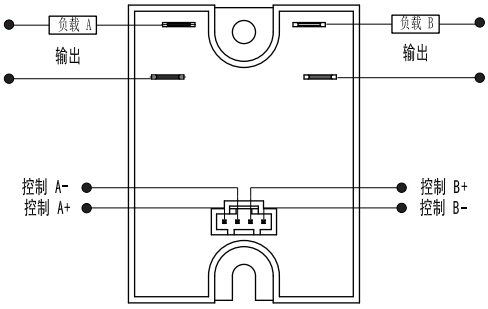

版权所有 © 2021 库顿电子科技(厦门)有限公司 网址:www.i-autoc.com / www.i-autoc.cn

温度曲线

注:以下标识的负载电流曲线是产品的总电流，每路电流不能超过总电流的1/2。

IP20/快连接型/(168) 25A

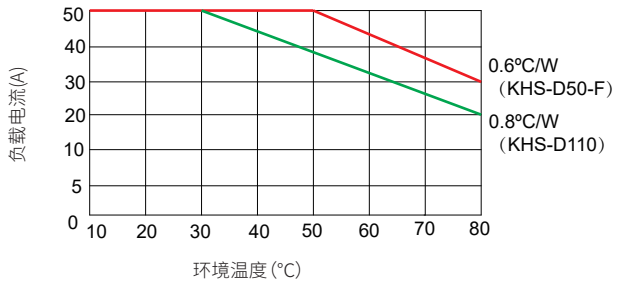

快连接型 40A

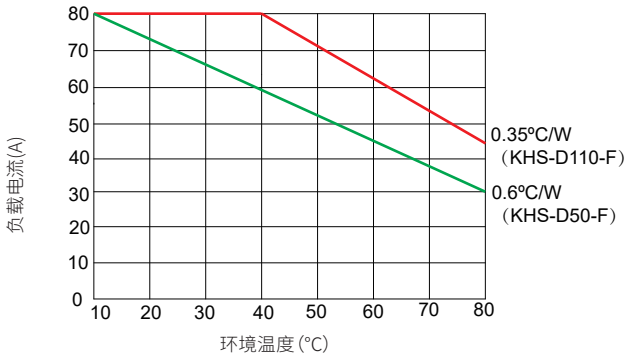

(168) 40A

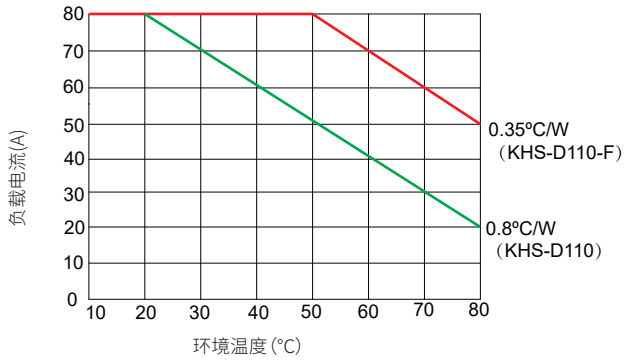

IP20 50A

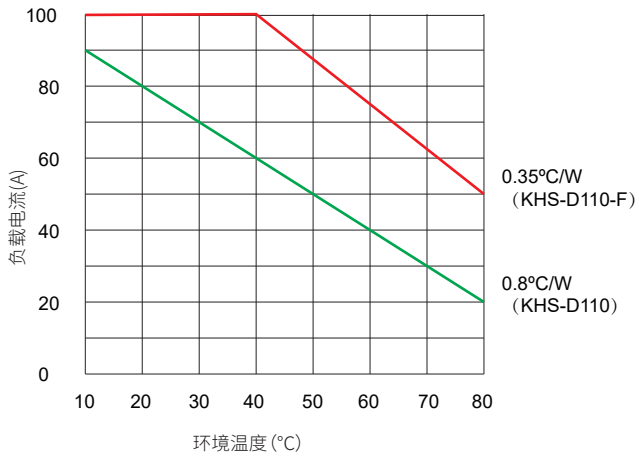

IP20 75a

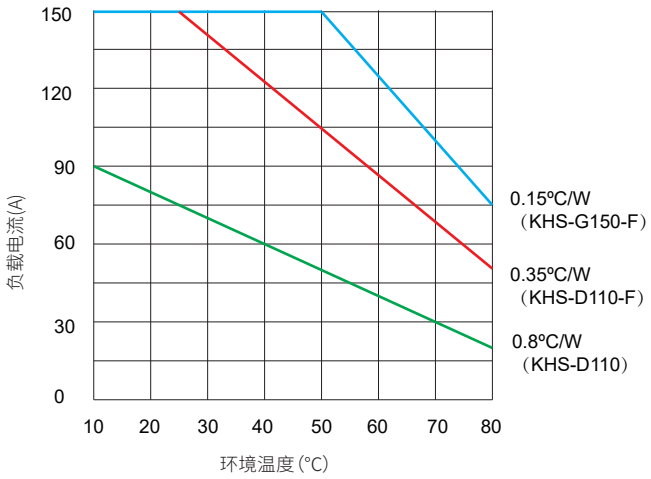

版权所有 © 2021 库顿电子科技(厦门)有限公司 网址:www.i-autoc.com / www.i-autoc.cn

以上温度曲线配置散热器型号如下：

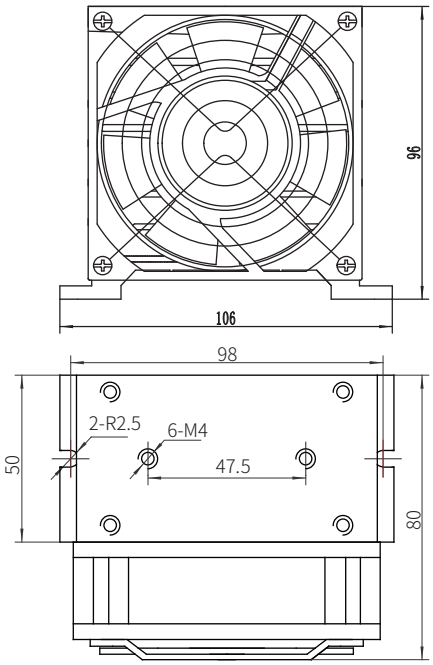

KHS-D50-F

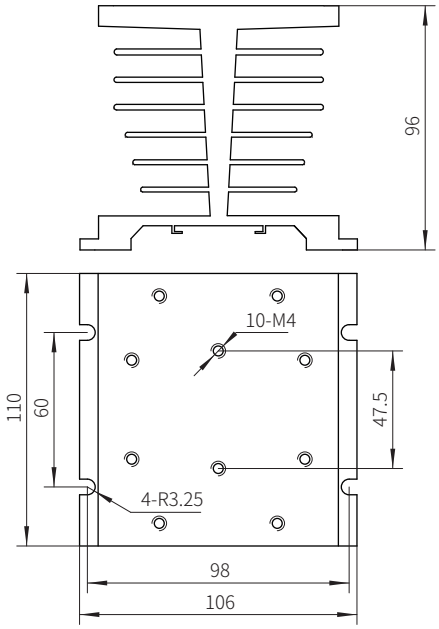

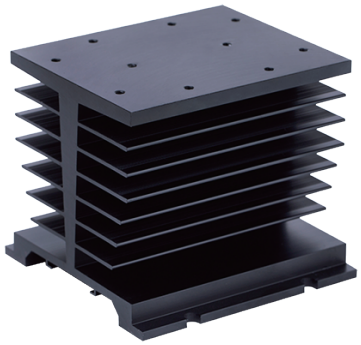

KHS-D110

版权所有 © 2021 库顿电子科技(厦门)有限公司 网址:www.i-autoc.com / www.i-autoc.cn

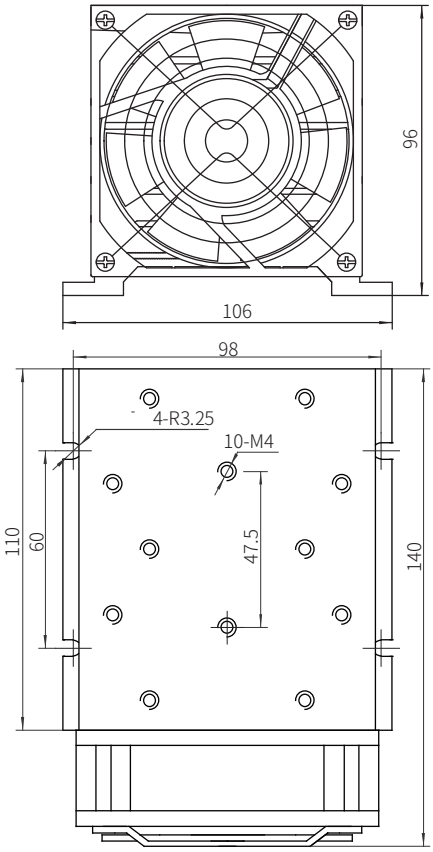

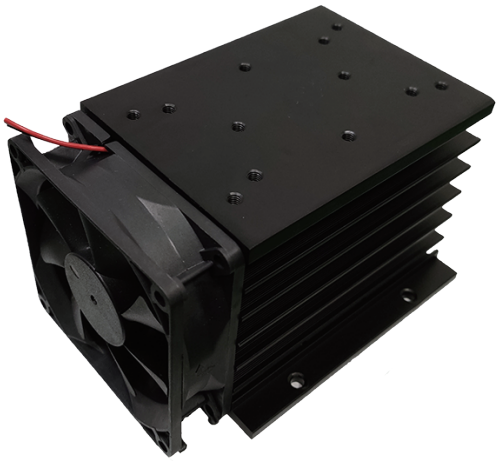

KHS-D110-F

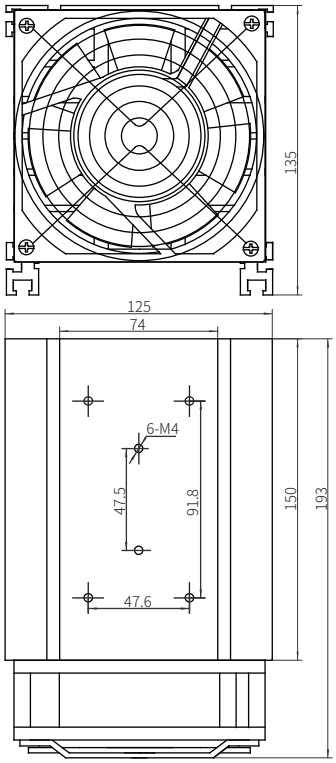

KHS-G150-F

版权所有 © 2021 库顿电子科技(厦门)有限公司 网址:www.i-autoc.com / www.i-autoc.cn

注意事项

1.继电器工作产生的热量需通过底板散出，需确保继电器底板与散热器接触紧密、安装牢靠，且接触面需加导热垫片或涂覆导热硅脂。
2.继电器端子应确保接线牢固，接线松弛会导致产品异常发热，损坏产品。
3.对于IP20结构KSID产品，输入端子的推荐安装扭矩为0.5N·m，输出端子的推荐安装扭矩为（0.98～1.37）N·m。
4.产品工作的环境温度较高时，请参照温度曲线降额使用。

认证标准

认证类型	测试标准
UL	UL508
	C22.2 No. 14-13
TUV	EN 62314:2006
S-MARK	EN 62314:2006

版权所有 © 2021 库顿电子科技（厦门）有限公司 网址：www.i-autoc.com / www.i-autoc.cn